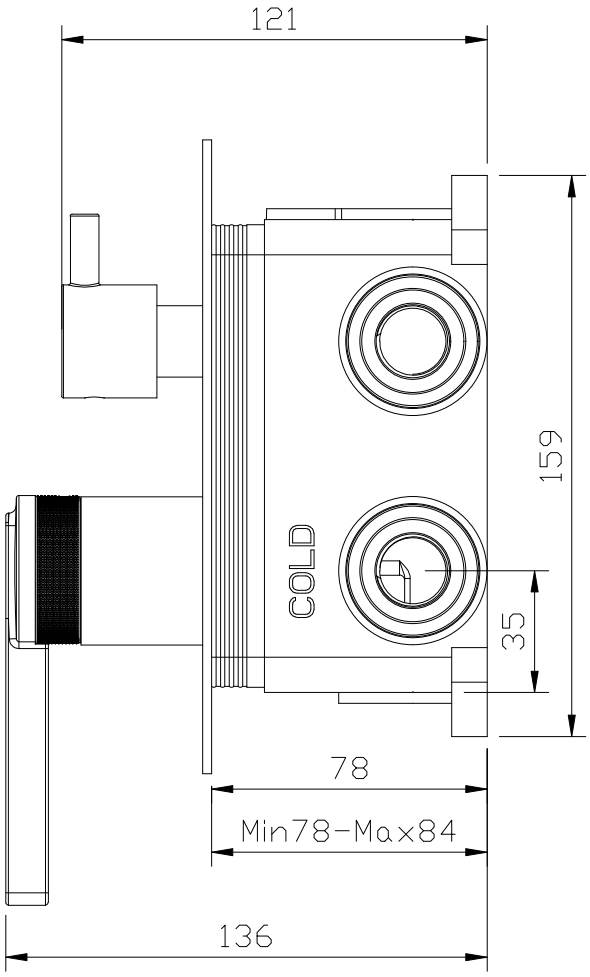
121
159
COLD
35
78
Min78-Max84
136

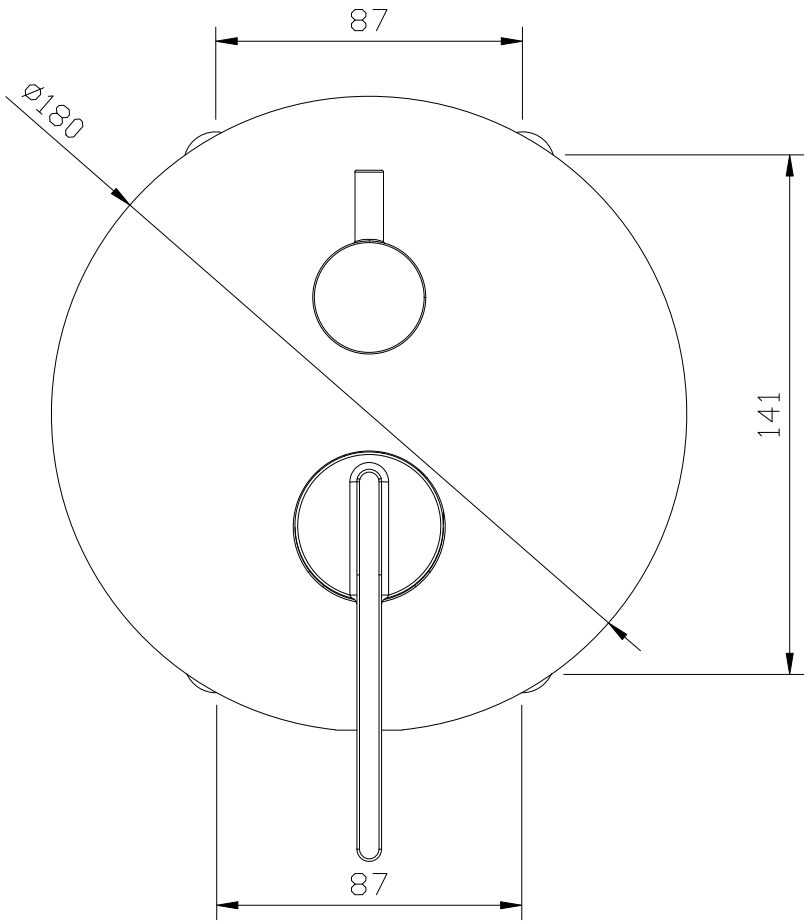
87
ø180
141
87