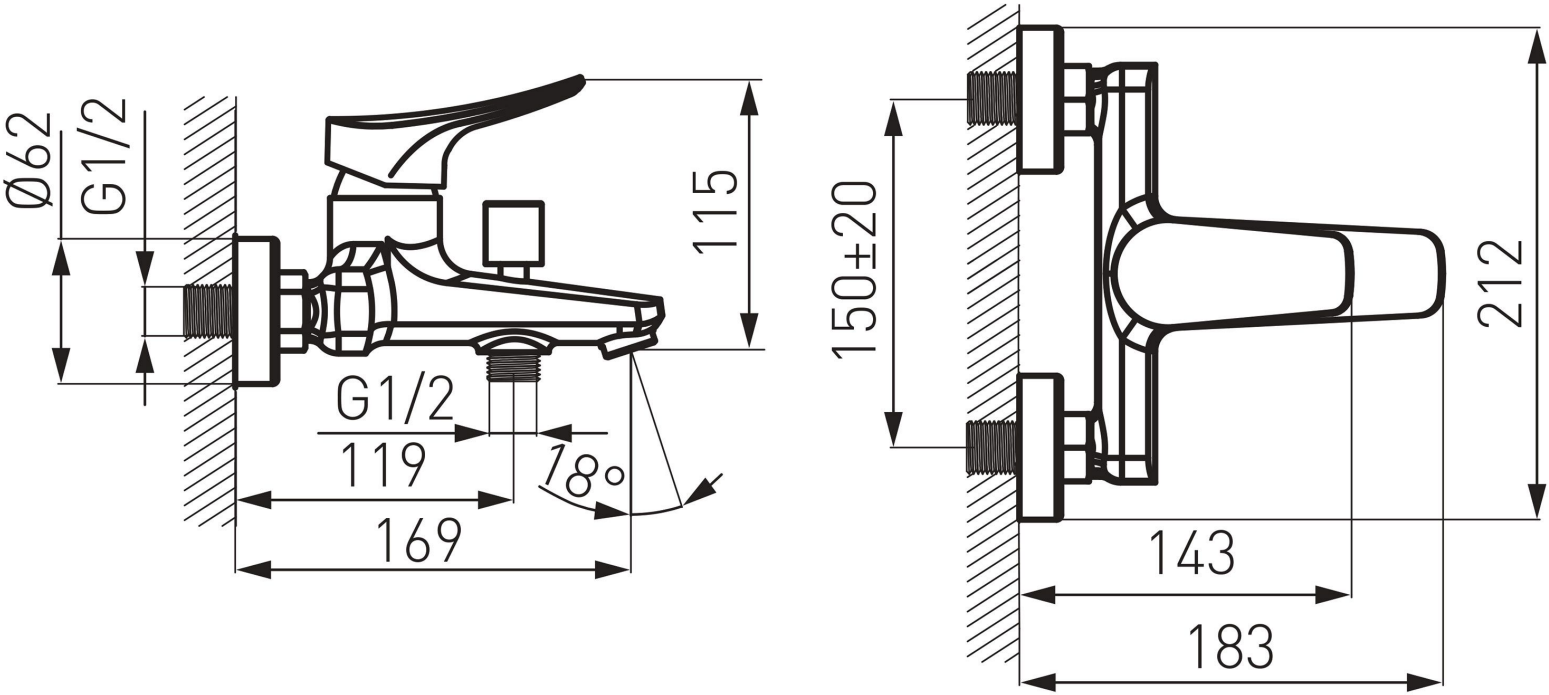
Ø62
G1/2
115
G1/2
119
18°
169
150±20
212
143
183